XHD型连接器承认书图面

名　　称	材　　料	数量	附　　注
基座 Housing	Nylon 66 UL94V-0	1	White(白色)
针 Wafer	黄铜镀锡 Brass Tin	N	

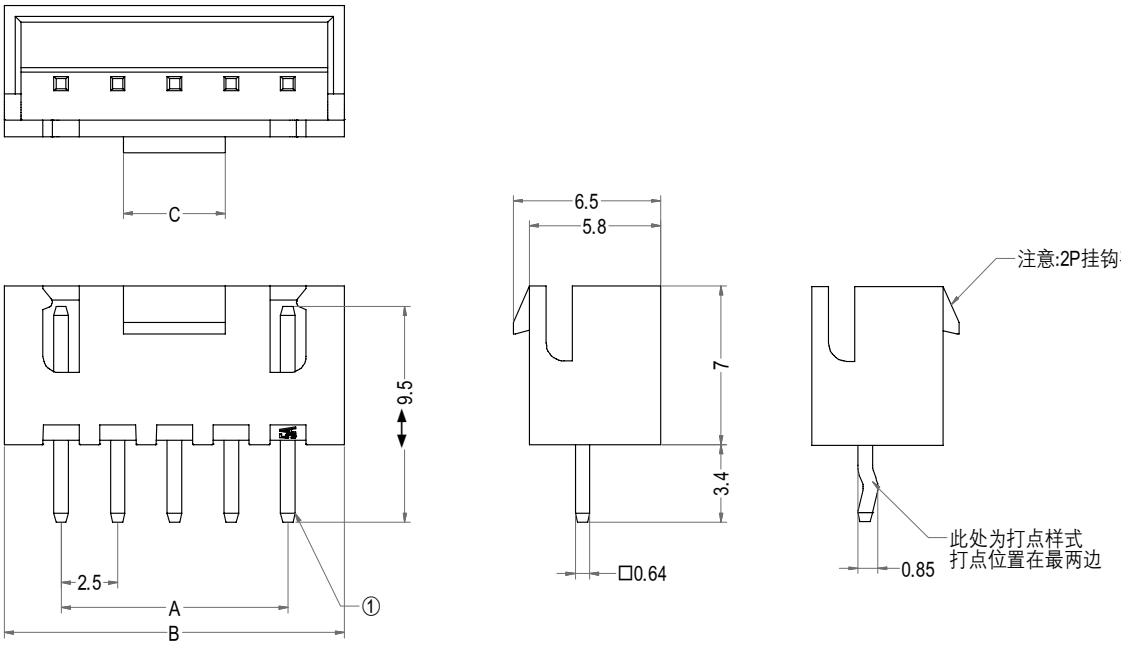

注意:2P此处与其他孔位不同!

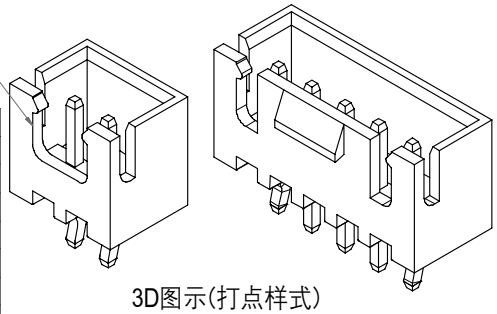

3D图示(打点样式)

Poles	Part No.1	Description 1	Part No.2	Description 2	DIM=A	DIM=B	DIM=C
2	A2507-WV02-K	XHD-2A打点	A2507-WV02	XHD-2A	2.50	7.50	2.00
3	A2507-WV03-K	XHD-3A打点	A2507-WV03	XHD-3A	5.00	10.00	3.00
4	A2507-WV04-K	XHD-4A打点	A2507-WV04	XHD-4A	7.50	12.50	3.00
5	A2507-WV05-K	XHD-5A打点	A2507-WV05	XHD-5A	10.00	15.00	4.50
6	A2507-WV06-K	XHD-6A打点	A2507-WV06	XHD-6A	12.50	17.50	4.50
7	A2507-WV07-K	XHD-7A打点	A2507-WV07	XHD-7A	15.00	20.00	4.50
8	A2507-WV08-K	XHD-8A打点	A2507-WV08	XHD-8A	17.50	22.50	4.50
9	A2507-WV09-K	XHD-9A打点	A2507-WV09	XHD-9A	20.00	25.00	4.50
10	A2507-WV10-K	XHD-10A打点	A2507-WV10	XHD-10A	22.50	27.50	4.50
11	A2507-WV11-K	XHD-11A打点	A2507-WV11	XHD-11A	25.00	30.00	4.50
12	A2507-WV12-K	XHD-12A打点	A2507-WV12	XHD-12A	27.50	32.50	4.50
13	A2507-WV13-K	XHD-13A打点	A2507-WV13	XHD-13A	30.00	35.00	4.50
14	A2507-WV14-K	XHD-14A打点	A2507-WV14	XHD-14A	32.50	37.50	4.50
15	A2507-WV15-K	XHD-15A打点	A2507-WV15	XHD-15A	35.00	40.00	4.50
16	A2507-WV16-K	XHD-16A打点	A2507-WV16	XHD-16A	37.50	42.50	4.50
17	A2507-WV17-K	XHD-17A打点	A2507-WV17	XHD-17A	40.00	45.00	4.50
18	A2507-WV18-K	XHD-18A打点	A2507-WV18	XHD-18A	42.50	47.50	4.50
19	A2507-WV19-K	XHD-19A打点	A2507-WV19	XHD-19A	45.00	50.00	4.50
20	A2507-WV20-K	XHD-20A打点	A2507-WV20	XHD-20A	47.50	52.50	4.50
3	A2507-WVC03-K	XHD-3A窄扣打点	A2507-WVC03	XHD-3A窄扣	5.00	10.00	0.90
4	A2507-WVC04-K	XHD-4A宽扣打点	A2507-WVC04	XHD-4A宽扣	7.50	12.50	4.50

浙江联和电子有限公司

品名	XHD-A	比例	3 : 1
料号	A2507-WV	未注公差(mm)	
图号	/	>0~3	±0.12
材料	Nylon 66 UL94V-0	>3~18	±0.15
制图	王天 2024-03-06	>18~50	±0.3
审核	天琴 2024-03-06	>50~120	±0.5
批准	季育文 2024-03-06	X°	±3°
视角		X.X°	±0.5°